STROP NAD PIWNICĄ – PODCIĄGI
1:25

STAL ZBROJENIOWA
A–IIIN (B500SP)
A–I (St3S–b)
BETON
C20/25 (B25)

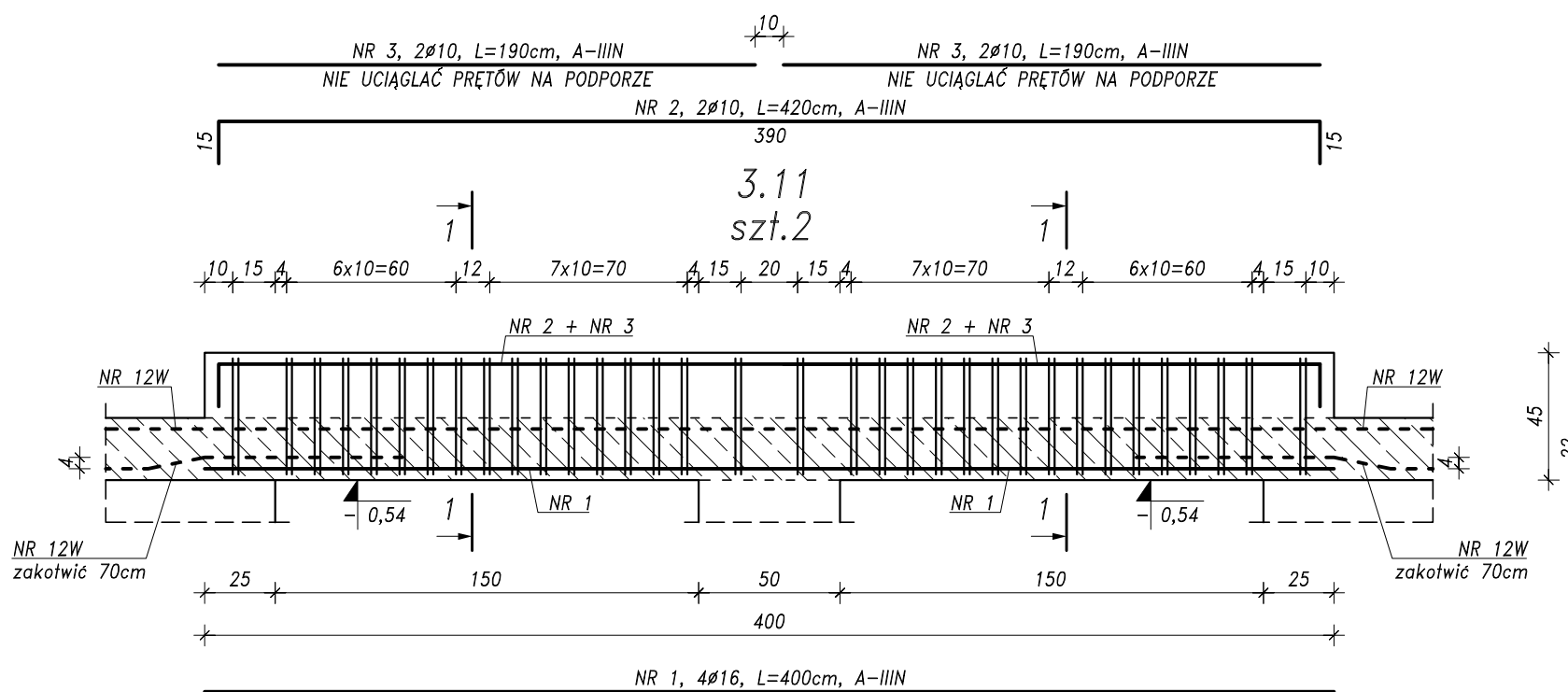

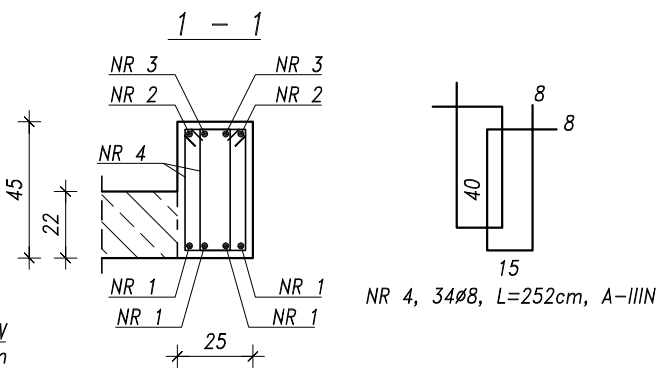

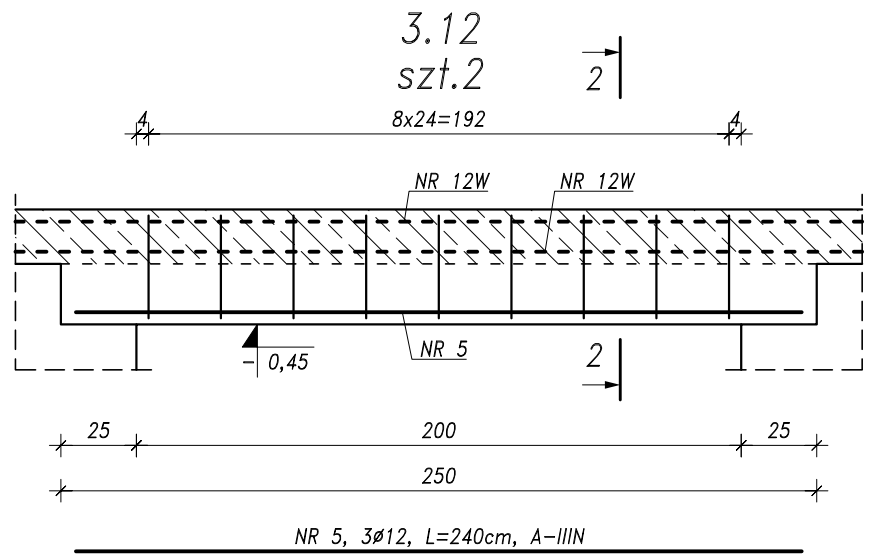

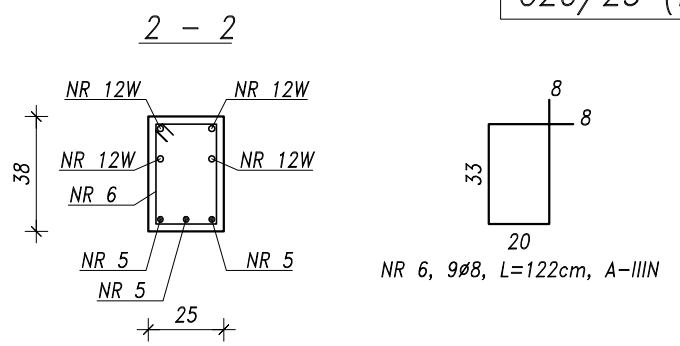

ZESTAWIENIE ZBROJENIA								
Nr pręta	Średn.	Długość	Liczba prętów	Łączna długość				
				A–I	A–IIIN	A–IIIN	A–IIIN	A–IIIN
				ø6	ø8	ø10	ø12	ø16
	mm	cm	szt.	m				
1	16	400	8					32,0
2	10	420	4			16,8		
3	10	190	8			15,2		
4	8	252	68		171,4			
5	12	240	6				14,4	
6	8	122	18		22,0			
7	12	140	12				16,8	
8	6	118	36	42,5				
9	16	200	8					16,0
10	12	267	4				10,7	
11	8	126	30		37,8			
Długość wg średnic			m	42,5	231,1	32,0	41,9	48,0
Masa 1 m			kg/m	0,222	0,395	0,617	0,888	1,578
Masa wg średnic			kg	9,4	91,2	19,7	37,2	75,8
Masa całkowita			kg	233				

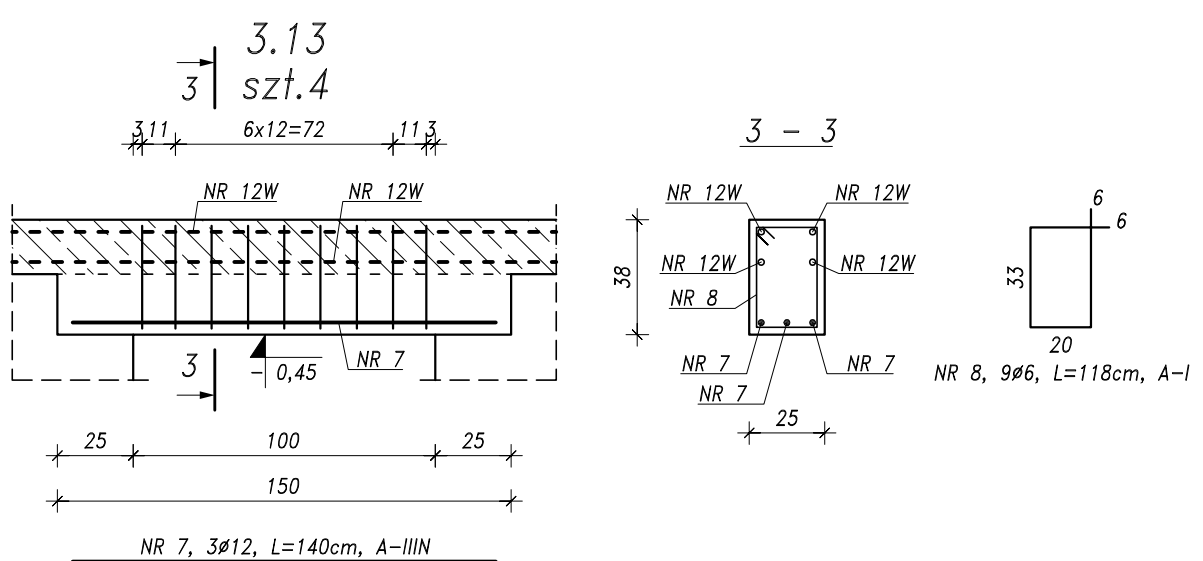

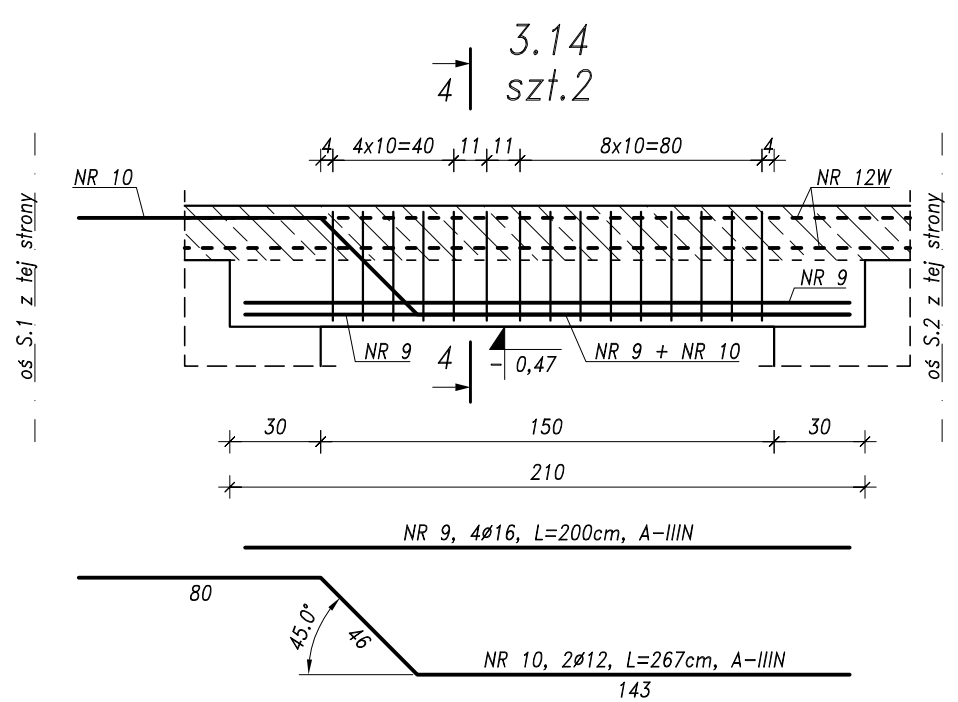

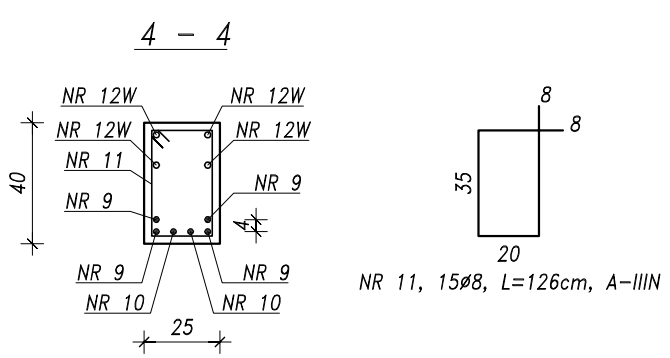

WYMIARY PRĘTÓW ZAGIĘTYCH i STRZEMION

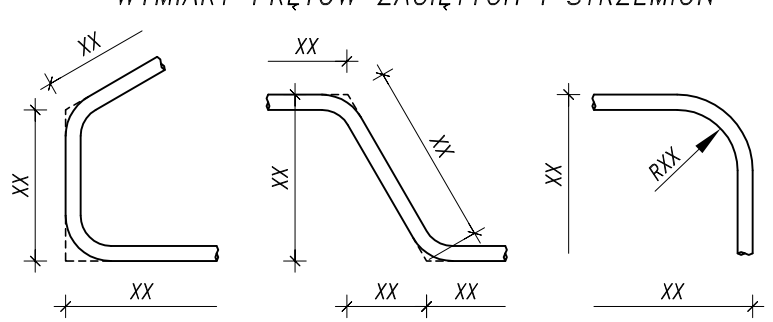

1. NR 12W – PRĘT NR 29 wg RYSUNKU ZBROJENIA STROPU NAD PIWNICĄ.
2. WYMIARY STRZEMION i PRĘTÓW ZAGIĘTYCH PODANO PO ZEWNĘTRZNEJ.
3. OTULINA ZBROJENIA: 2.5cm.

PRACOWNIA PROJEKTOWA KONSTRUKCJI BUDOWLANYCH
DELTA
PIOTR PAWLUCZUK
Legionowa 9A lok. 20, 15–281 Białystok
tel.: 516 026 303; e–mail: p.pawluczuk@deltaprojekt.pl

Obiekt: Hala produkcyjno–magazynowa wraz z budynkiem administracyjno–socjalnym na terenie Suwalskiej Specjalnej Strefy Ekonomicznej Podstrefa Suwałki, 16–400 Suwałki, ul. Brylantowa i Szafirowa, dz. nr 35223/1

Inwestor: PRZEDSIĘBIORSTWO PRODUKCYJNO–HANDLOWE "GETAK'S" Sp. z o.o. 16–400 Suwałki, ul. Wojska Polskiego 104

Projektant: mgr inż. Piotr Pawluczuk	Nr uprawnień: PDL/0002/POOK/06	Podpis:
Współpraca: mgr inż. Tomasz Działkowski		Podpis:
Branża: KONSTRUKCJA	Faza: PROJEKT WYKONAWCZY	Data: 08.2018
Nazwa rysunku: STROP NAD PIWNICĄ – PODCIĄGI		Skala: 1:25
		Nr rys.: KB–15