DRABINA DR 1
1:10

STAL KONSTR.
S355J2; S235JR

Pozycja	Przekrój	Gatunek	Liczba	Długość (mm)	Masa		
					Jednostkowa (kg/m)	Elementu (kg)	Całkowita (kg)
Pozycja DR 1 Liczba=1 Masa Elementu=164,44(kg)							
850	RECT 100x60x3	S355J2H	2	169.00	7,070	1,19	2,39
851	RECT 100x60x3	S355J2H	2	300.00	7,070	2,12	4,24
852	RECT 100x60x3	S355J2H	2	300.00	7,070	2,12	4,24
853	RO 32x3	S235JR	16	500.00	2,150	1,08	17,20
854	RECT 100x60x3	S355J2H	2	1210.00	7,070	8,55	17,11
855	RECT 100x60x3	S355J2H	2	4750.00	7,070	33,58	67,17
856	ROND 20	S235JR	4	507.08	2,470	1,25	5,01
857	PLAT 40x4	S235JR	6	1050.00	1,250	1,31	7,88
858	PLAT 40x4	S235JR	5	2040.74	1,250	2,55	12,75
859	PLAT 40x4	S235JR	3	2212.61	1,250	2,77	8,30
860	PLAT 40x4	S235JR	5	2700.00	1,250	3,38	16,88
861	PLATE 4x54	S235JR	8	94.00		0,16	1,28
							164,44
Masa łączna elementów (kg)							164,44
Dodatek na spoiny : 2.0 % (kg)							3,29
Masa całkowita (kg)							167,72

DR 1 szt. 1

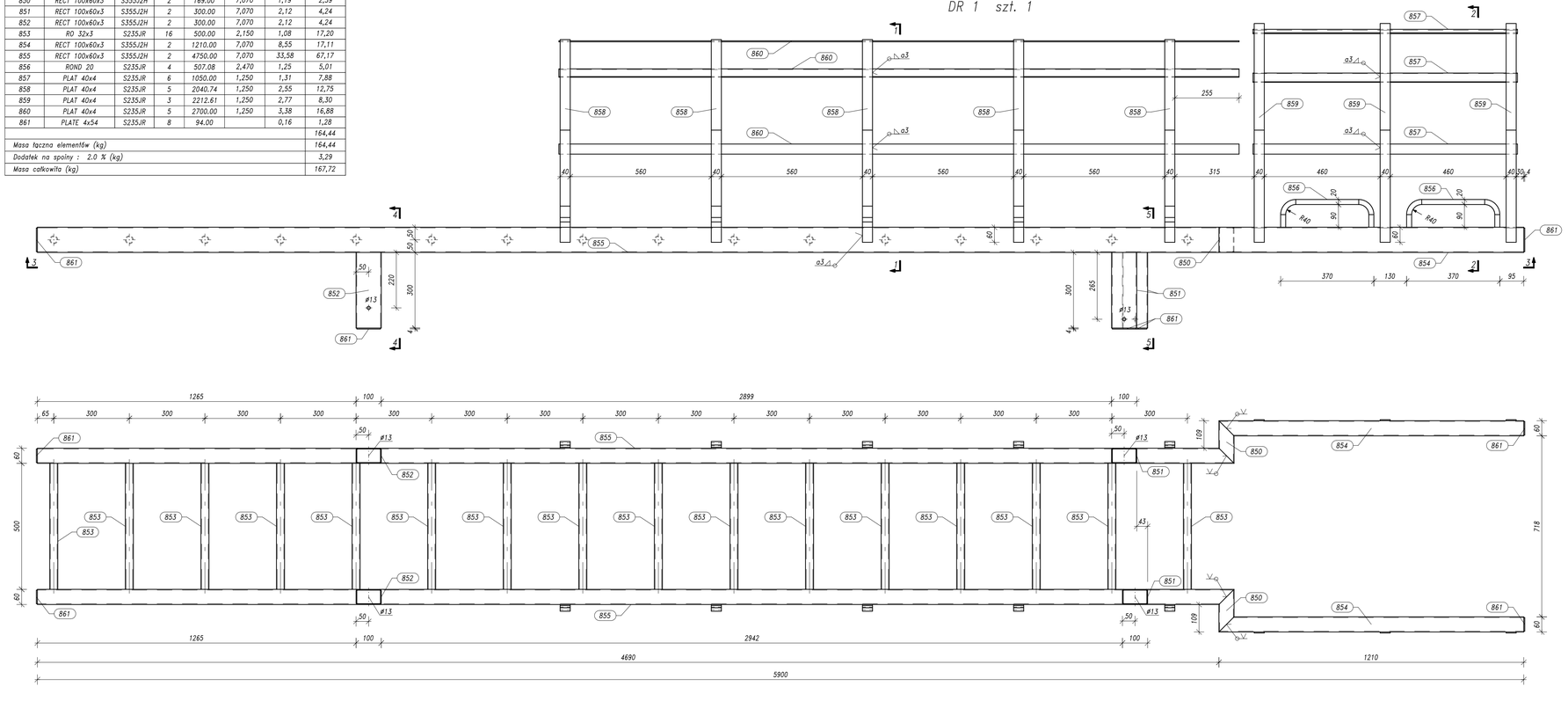

1–1

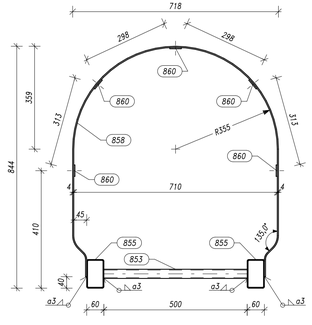

2–2

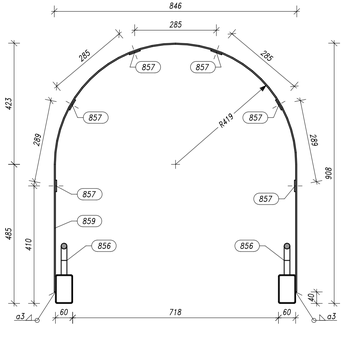

4–4

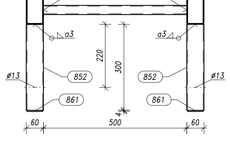

5–5

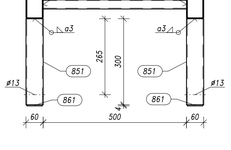

REW.	DATA	OPIS
–	2018.08.27	Nowy rysunek

PRACOWNIA PROJEKTOWA KONSTRUKCJI BUDOWLANYCH
DELTA
PIOTR PAWŁUCZUK
Legionowa 9A lok. 20, 15-281 Białystok
tel.: 516 026 303; e-mail: p.pawluczuk@deltaprojekt.pl

Obiekt: Hala produkcyjno-magazynowa wraz z budynkiem administracyjno-socjalnym na terenie Suwalskiej Specjalnej Strefy Ekonomicznej Podstrefa Suwałki, 16-400 Suwałki, ul. Brylantowa i Szafirowa, dz. nr 35223/1

Inwestor: PRZEDSIĘBIORSTWO PRODUKCYJNO-HANDLOWE "GETAK'S" Sp. z o.o. 16-400 Suwałki, ul. Wojska Polskiego 104

Projektant: mgr inż. Piotr Pawłuczuk	Nr uprawnień: PDL/0002/POOK/06	Podpis:
Współpraca: mgr inż. Tomasz Działkowski		Podpis:
Branża: KONSTRUKCJA	Faza: PROJEKT WYKONAWCZY	Data: 04.2108
Nazwa rysunku: DRABINA DR 1		Skala: 1:10
		Nr rys.: KS-73