ELEMENTY TP...
1:5

STAL KONSTR.
S355J2; S235JR

TP 1 szt. 12

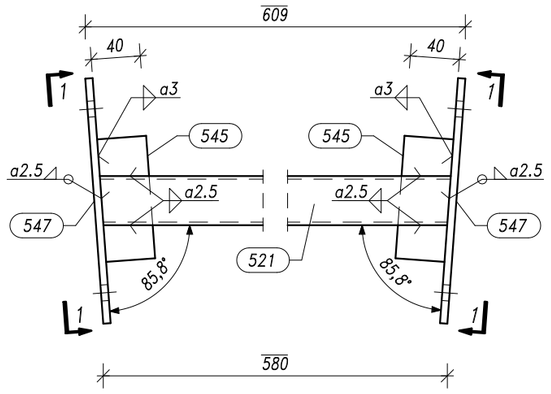

TP 2 szt. 15

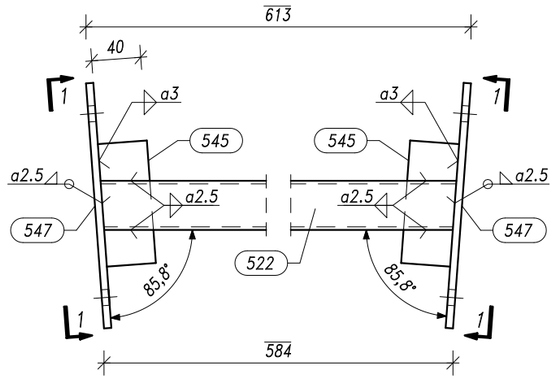

1–1

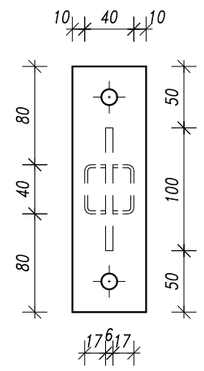

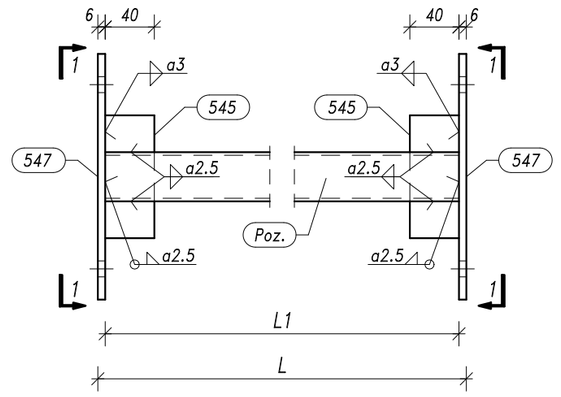

Elemen	Poz.	szt.	L1	L
TP 3	523	2	1711	1723
TP 4	524	7	1712	1724
TP 5	525	2	1910	1922
TP 6	526	7	1911	1923
TP 7	527	18	1991	2003
TP 8	528	63	1992	2004
TP 9	529	18	2190	2202
TP 10	530	63	2191	2203

2–2

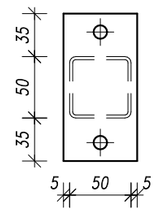

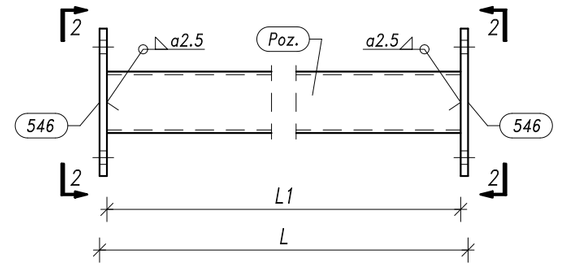

Elemen	Poz.	szt.	L1	L
TP 11	531	4	994	1006
TP 12	532	5	998	1010
TP 13	533	2	3485	3497
TP 14	534	7	3486	3498
TP 15	535	2	3552	3564
TP 16	536	7	3553	3565
TP 17	537	2	3885	3897
TP 18	538	7	3886	3898
TP 19	539	2	3952	3964
TP 20	540	7	3953	3965
TP 21	541	2	3985	3997
TP 22	542	7	3986	3998
TP 23	543	2	4385	4397
TP 24	544	7	4386	4398
TP 25	548	2	3975	3987
TP 26	549	4	3978	3990
TP 27	550	4	3986	3998
TP 28	551	2	3988	4000
TP 29	552	2	4375	4387
TP 30	553	4	4378	4390
TP 31	554	4	4386	4398
TP 32	555	2	4388	4400
TP 33	556	3	3976	3988
TP 34	557	3	3988	4000
TP 35	558	3	4376	4388
TP 36	559	3	4388	4400

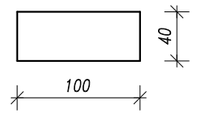

Poz.545, 414x, S355J2
Plate 6x40x100

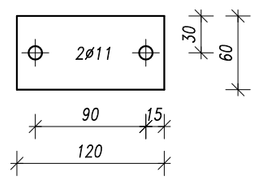

Poz.546, 198x, S355J2
Plate 6x60x120

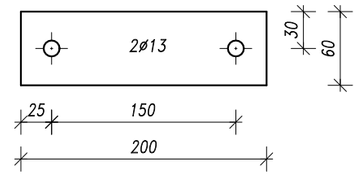

Poz.547, 414x, S355J2
Plate 6x60x200

Pozycja	Przekrój	Gatunek	Liczba	Długość (mm)	Masa Jednostkowa (kg/m)	Masa Elementu (kg)	Masa Całkowita (kg)
Pozycja TP 1 Liczba=12 Masa Elementu=3,16(kg)							
521	RK 40x2.5	S235JR	1	585.74	2,820	1,65	1,65
545	PLATE 6x40	S355J2	2	100.00		0,19	0,38
547	PLATE 6x60	S355J2	2	200.00		0,57	1,13
							3,16
Pozycja TP 2 Liczba=15 Masa Elementu=3,17(kg)							
522	RK 40x2.5	S235JR	1	589.73	2,820	1,66	1,66
545	PLATE 6x40	S355J2	2	100.00		0,19	0,38
547	PLATE 6x60	S355J2	2	200.00		0,57	1,13
							3,17
Pozycja TP 3 Liczba=2 Masa Elementu=6,33(kg)							
523	RK 40x2.5	S235JR	1	1710.92	2,820	4,82	4,82
545	PLATE 6x40	S355J2	2	100.00		0,19	0,38
547	PLATE 6x60	S355J2	2	200.00		0,57	1,13
							6,33
Pozycja TP 4 Liczba=7 Masa Elementu=6,34(kg)							
524	RK 40x2.5	S235JR	1	1711.92	2,820	4,83	4,83
545	PLATE 6x40	S355J2	2	100.00		0,19	0,38
547	PLATE 6x60	S355J2	2	200.00		0,57	1,13
							6,34
Pozycja TP 5 Liczba=2 Masa Elementu=6,90(kg)							
525	RK 40x2.5	S235JR	1	1910.38	2,820	5,39	5,39
545	PLATE 6x40	S355J2	2	100.00		0,19	0,38
547	PLATE 6x60	S355J2	2	200.00		0,57	1,13
							6,90
Pozycja TP 6 Liczba=7 Masa Elementu=6,90(kg)							
526	RK 40x2.5	S235JR	1	1911.38	2,820	5,39	5,39
545	PLATE 6x40	S355J2	2	100.00		0,19	0,38
547	PLATE 6x60	S355J2	2	200.00		0,57	1,13
							6,90
Pozycja TP 7 Liczba=18 Masa Elementu=7,12(kg)							
527	RK 40x2.5	S235JR	1	1990.92	2,820	5,61	5,61
545	PLATE 6x40	S355J2	2	100.00		0,19	0,38
547	PLATE 6x60	S355J2	2	200.00		0,57	1,13
							7,12
Pozycja TP 8 Liczba=63 Masa Elementu=7,12(kg)							
528	RK 40x2.5	S235JR	1	1991.92	2,820	5,62	5,62
545	PLATE 6x40	S355J2	2	100.00		0,19	0,38
547	PLATE 6x60	S355J2	2	200.00		0,57	1,13
							7,12
Pozycja TP 9 Liczba=18 Masa Elementu=7,68(kg)							
529	RK 40x2.5	S235JR	1	2190.38	2,820	6,18	6,18
545	PLATE 6x40	S355J2	2	100.00		0,19	0,38
547	PLATE 6x60	S355J2	2	200.00		0,57	1,13
							7,68
Pozycja TP 10 Liczba=63 Masa Elementu=7,69(kg)							
530	RK 40x2.5	S235JR	1	2191.38	2,820	6,18	6,18
545	PLATE 6x40	S355J2	2	100.00		0,19	0,38
547	PLATE 6x60	S355J2	2	200.00		0,57	1,13
							7,69

Pozycja TP 11 Liczba=4 Masa Elementu=4,26(kg)							
531	RK 50x2.5	S235JR	1	994.00	3,600	3,58	3,58
546	PLATE 6x60	S355J2	2	120.00		0,34	0,68
							4,26
Pozycja TP 12 Liczba=5 Masa Elementu=4,27(kg)							
532	RK 50x2.5	S235JR	1	998.00	3,600	3,59	3,59
546	PLATE 6x60	S355J2	2	120.00		0,34	0,68
							4,27
Pozycja TP 13 Liczba=2 Masa Elementu=13,22(kg)							
533	RK 50x2.5	S235JR	1	3485.00	3,600	12,55	12,55
546	PLATE 6x60	S355J2	2	120.00		0,34	0,68
							13,22
Pozycja TP 14 Liczba=7 Masa Elementu=13,23(kg)							
534	RK 50x2.5	S235JR	1	3486.00	3,600	12,55	12,55
546	PLATE 6x60	S355J2	2	120.00		0,34	0,68
							13,23
Pozycja TP 15 Liczba=2 Masa Elementu=13,47(kg)							
535	RK 50x2.5	S235JR	1	3552.00	3,600	12,79	12,79
546	PLATE 6x60	S355J2	2	120.00		0,34	0,68
							13,47
Pozycja TP 16 Liczba=7 Masa Elementu=13,47(kg)							
536	RK 50x2.5	S235JR	1	3553.00	3,600	12,79	12,79
546	PLATE 6x60	S355J2	2	120.00		0,34	0,68
							13,47
Pozycja TP 17 Liczba=2 Masa Elementu=14,66(kg)							
537	RK 50x2.5	S235JR	1	3885.00	3,600	13,99	13,99
546	PLATE 6x60	S355J2	2	120.00		0,34	0,68
							14,66
Pozycja TP 18 Liczba=7 Masa Elementu=14,67(kg)							
538	RK 50x2.5	S235JR	1	3886.00	3,600	13,99	13,99
546	PLATE 6x60	S355J2	2	120.00		0,34	0,68
							14,67
Pozycja TP 19 Liczba=2 Masa Elementu=14,91(kg)							
539	RK 50x2.5	S235JR	1	3952.00	3,600	14,23	14,23
546	PLATE 6x60	S355J2	2	120.00		0,34	0,68
							14,91
Pozycja TP 20 Liczba=7 Masa Elementu=14,91(kg)							
540	RK 50x2.5	S235JR	1	3953.00	3,600	14,23	14,23
546	PLATE 6x60	S355J2	2	120.00		0,34	0,68
							14,91
Pozycja TP 21 Liczba=2 Masa Elementu=15,02(kg)							
541	RK 50x2.5	S235JR	1	3985.00	3,600	14,35	14,35
546	PLATE 6x60	S355J2	2	120.00		0,34	0,68
							15,02
Pozycja TP 22 Liczba=7 Masa Elementu=15,03(kg)							
542	RK 50x2.5	S235JR	1	3986.00	3,600	14,35	14,35
546	PLATE 6x60	S355J2	2	120.00		0,34	0,68
							15,03
Pozycja TP 23 Liczba=2 Masa Elementu=16,46(kg)							
543	RK 50x2.5	S235JR	1	4385.00	3,600	15,79	15,79
546	PLATE 6x60	S355J2	2	120.00		0,34	0,68
							16,46
Pozycja TP 24 Liczba=7 Masa Elementu=16,47(kg)							
544	RK 50x2.5	S235JR	1	4386.00	3,600	15,79	15,79
546	PLATE 6x60	S355J2	2	120.00		0,34	0,68
							16,47

Pozycja TP 25 Liczba=2 Masa Elementu=14,99(kg)							
546	PLATE 6x60	S355J2	2	120.00		0,34	0,68
548	RK 50x2.5	S235JR	1	3975.00	3,600	14,31	14,31
							14,99
Pozycja TP 26 Liczba=4 Masa Elementu=15,00(kg)							
546	PLATE 6x60	S355J2	2	120.00		0,34	0,68
549	RK 50x2.5	S235JR	1	3978.00	3,600	14,32	14,32
							15,00
Pozycja TP 27 Liczba=4 Masa Elementu=15,03(kg)							
546	PLATE 6x60	S355J2	2	120.00		0,34	0,68
550	RK 50x2.5	S235JR	1	3986.00	3,600	14,35	14,35
							15,03
Pozycja TP 28 Liczba=2 Masa Elementu=15,04(kg)							
546	PLATE 6x60	S355J2	2	120.00		0,34	0,68
551	RK 50x2.5	S235JR	1	3988.00	3,600	14,36	14,36
							15,04
Pozycja TP 29 Liczba=2 Masa Elementu=16,43(kg)							
546	PLATE 6x60	S355J2	2	120.00		0,34	0,68
552	RK 50x2.5	S235JR	1	4375.00	3,600	15,75	15,75
							16,43
Pozycja TP 30 Liczba=4 Masa Elementu=16,44(kg)							
546	PLATE 6x60	S355J2	2	120.00		0,34	0,68
553	RK 50x2.5	S235JR	1	4378.00	3,600	15,76	15,76
							16,44
Pozycja TP 31 Liczba=4 Masa Elementu=16,47(kg)							
546	PLATE 6x60	S355J2	2	120.00		0,34	0,68
554	RK 50x2.5	S235JR	1	4386.00	3,600	15,79	15,79
							16,47
Pozycja TP 32 Liczba=2 Masa Elementu=16,48(kg)							
546	PLATE 6x60	S355J2	2	120.00		0,34	0,68
555	RK 50x2.5	S235JR	1	4388.00	3,600	15,80	15,80
							16,48
Pozycja TP 33 Liczba=3 Masa Elementu=14,99(kg)							
546	PLATE 6x60	S355J2	2	120.00		0,34	0,68
556	RK 50x2.5	S235JR	1	3976.00	3,600	14,31	14,31
							14,99
Pozycja TP 34 Liczba=3 Masa Elementu=15,04(kg)							
546	PLATE 6x60	S355J2	2	120.00		0,34	0,68
557	RK 50x2.5	S235JR	1	3988.00	3,600	14,36	14,36
							15,04
Pozycja TP 35 Liczba=3 Masa Elementu=16,43(kg)							
546	PLATE 6x60	S355J2	2	120.00		0,34	0,68
558	RK 50x2.5	S235JR	1	4376.00	3,600	15,75	15,75
							16,43
Pozycja TP 36 Liczba=3 Masa Elementu=16,48(kg)							
546	PLATE 6x60	S355J2	2	120.00		0,34	0,68
559	RK 50x2.5	S235JR	1	4388.00	3,600	15,80	15,80
							16,48
Masa łączna elementów (kg)							2798,95
Dodatek na spoiny : 2.0 % (kg)							55,98
Masa całkowita (kg)							2854,92

PRACOWNIA PROJEKTOWA KONSTRUKCJI BUDOWLANYCH
DELTA
PIOTR PAWLUCZUK
Legionowa 9A lok. 20, 15–281 Białystok
tel.: 516 026 303; e-mail: p.pawluczuk@deltaprojekt.pl

Obiekt: Hala produkcyjno–magazynowa wraz z budynkiem administracyjno–socjalnym na terenie Suwalskiej Specjalnej Strefy Ekonomicznej Podstrefa Suwałki, 16–400 Suwałki, ul. Brylantowa i Szafirowa, dz. nr 35223/1

Inwestor: PRZEDSIĘBIORSTWO PRODUKCYJNO–HANDLOWE "GETAK'S" Sp. z o.o. 16–400 Suwałki, ul. Wojska Polskiego 104

Projektant: mgr inż. Piotr Pawluczuk	Nr uprawnień: PDL/0002/POOK/06	Podpis:
Współpraca: mgr inż. Tomasz Działkowski		Podpis:
Branża: KONSTRUKCJA	Faza: PROJEKT WYKONAWCZY	Data: 04.2108
Nazwa rysunku: ELEMENTY TP...		Skala: 1:5
		Nr rys.: KS–70