ELEMENTY RG.1, RG.2
1:10

RG 1 szt.1 – wg rysunku
RG 2 szt.1 – odbicie lustrzane

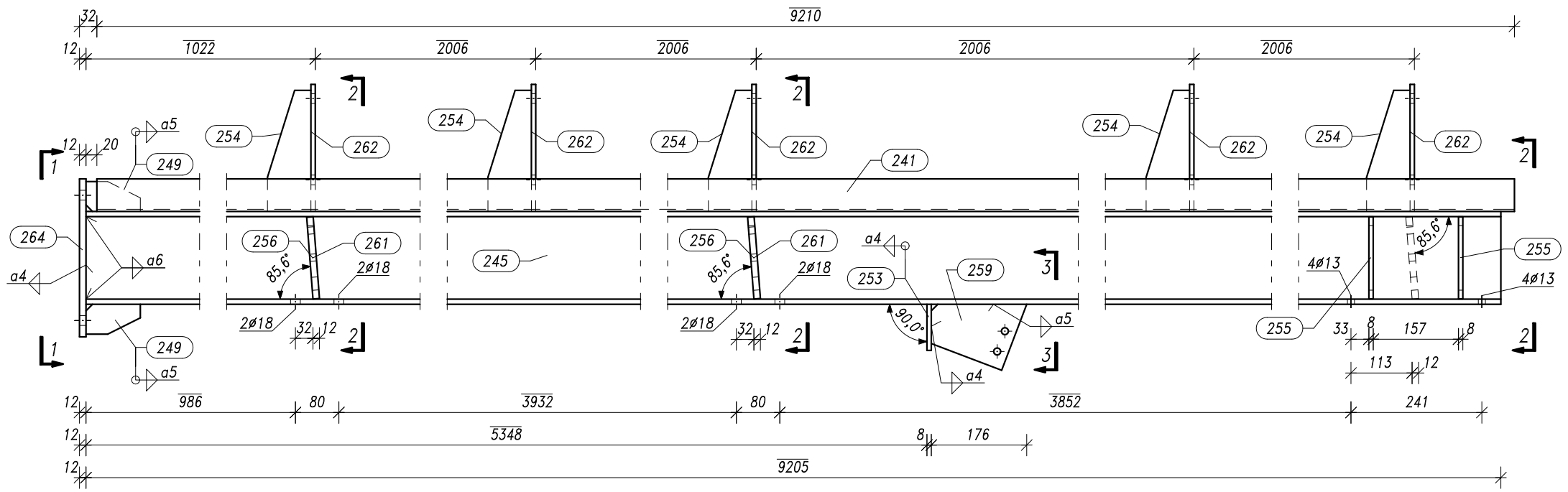

Widok z góry

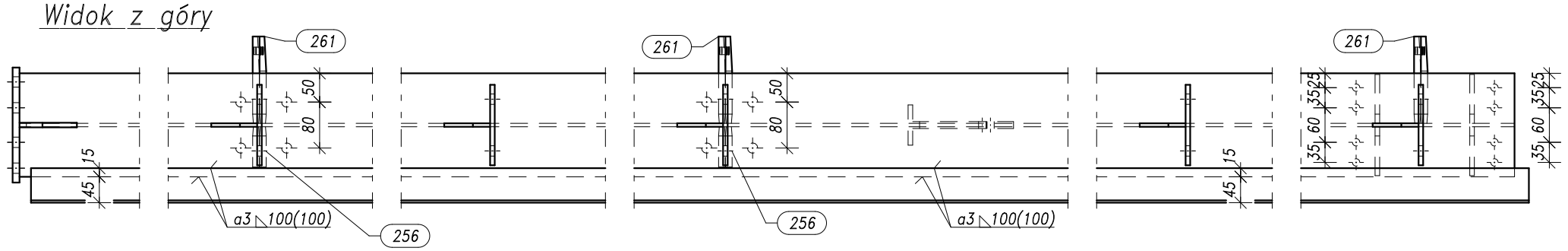

1–1

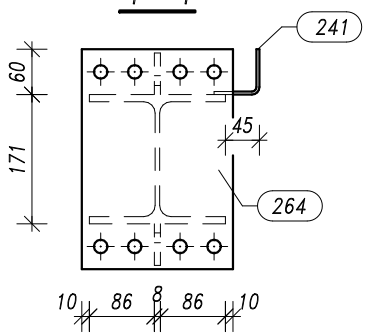

2–2

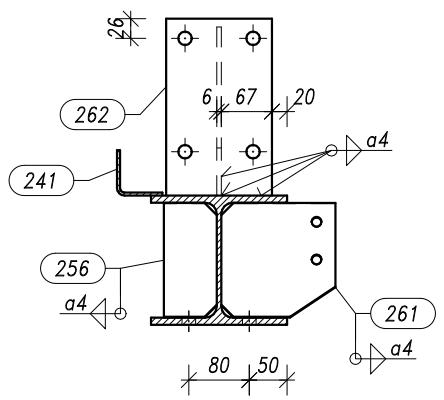

3–3

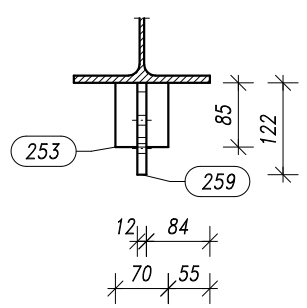

4–4

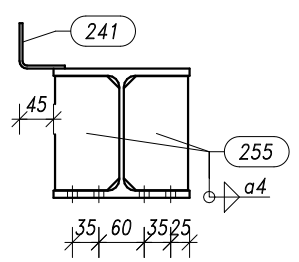

Pozycja	Przekrój	Gatunek	Liczba	Długość (mm)	Masa		
					Jednostkowa (kg/m)	Elementu (kg)	Całkowita (kg)
Pozycja RG 1 Liczba=1 Masa Elementu=393,98(kg)							
241	LR 60x60x4	S235JR	1	9210.01	3,510	32,33	32,33
245	HEA 180	S355J2	1	9205.01	35,522	326,98	326,98
249	PLATE 8x55	S355J2	2	100.00		0,35	0,69
253	PLATE 8x85	S355J2	1	70.00		0,37	0,37
254	PLATE 6x80	S355J2	5	223.00		0,84	4,20
255	PLATE 8x85	S355J2	4	151.00		0,81	3,23
256	PLATE 12x151	S355J2	2	70.00		1,00	1,99
259	PLATE 12x130	S355J2	1	160.00		1,96	1,96
261	PLATE 12x151	S355J2	3	151.00		2,15	6,45
262	PLATE 8x140	S355J2	5	234.00		2,06	10,29
264	PLATE 12x200	S355J2	1	291.00		5,48	5,48
							393,98
Pozycja RG 2 Liczba=1 Masa Elementu=393,98(kg)							
241	LR 60x60x4	S235JR	1	9210.01	3,510	32,33	32,33
245	HEA 180	S355J2	1	9205.01	35,522	326,98	326,98
249	PLATE 8x55	S355J2	2	100.00		0,35	0,69
253	PLATE 8x85	S355J2	1	70.00		0,37	0,37
254	PLATE 6x80	S355J2	5	223.00		0,84	4,20
255	PLATE 8x85	S355J2	4	151.00		0,81	3,23
256	PLATE 12x151	S355J2	2	70.00		1,00	1,99
259	PLATE 12x130	S355J2	1	160.00		1,96	1,96
261	PLATE 12x151	S355J2	3	151.00		2,15	6,45
262	PLATE 8x140	S355J2	5	234.00		2,06	10,29
264	PLATE 12x200	S355J2	1	291.00		5,48	5,48
							393,98
Masa łączna elementów (kg)							787,95
Dodatek na spoiny : 2.0 % (kg)							15,76
Masa całkowita (kg)							803,71

SPOINY NIEOZNACZONE – zastosować spoiny czołowe o pełnym przekroju lub obustronne pachwinowe o grubości a=0,6xT2

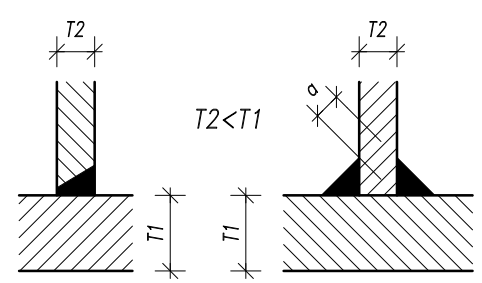

Spoiny wykonywać na całej długości styku

PRACOWNIA PROJEKTOWA KONSTRUKCJI BUDOWLANYCH
DELTA
PIOTR PAWLUCZUK
Legionowa 9A lok. 20, 15–281 Białystok
tel.: 516 026 303; e-mail: p.pawluczuk@deltaprojekt.pl

Obiekt: Hala produkcyjno–magazynowa wraz z budynkiem administracyjno–socjalnym na terenie Suwalskiej Specjalnej Strefy Ekonomicznej Podstrefa Suwałki, 16–400 Suwałki, ul. Brylantowa i Szafirowa, dz. nr 35223/1

Inwestor: PRZEDSIĘBIORSTWO PRODUKCYJNO–HANDLOWE "GETAK'S" Sp. z o.o. 16–400 Suwałki, ul. Wojska Polskiego 104

Projektant: mgr inż. Piotr Pawluczuk	Nr uprawnień: PDL/0002/P00K/06	Podpis:
Współpraca: mgr inż. Tomasz Dziatkowski		Podpis:
Branża: KONSTRUKCJA	Faza: PROJEKT WYKONAWCZY	Data: 04.2108
Nazwa rysunku: ELEMENTY RG.1, RG.2		Skala: 1:10
		Nr rys.: KS–46