SŁUPY SL 6, 7
1:10

STAL KONSTRUKCYJNA
S355J2

SL 6 szt. 1
SL 7 szt. 2

UWAGA:
NA RYSUNKU PRZEDSTAWIONO SŁUP SL 6.
SŁUP SL 7 JEST LUSTRZANYM ODBICIEM SŁUPA SL 6.

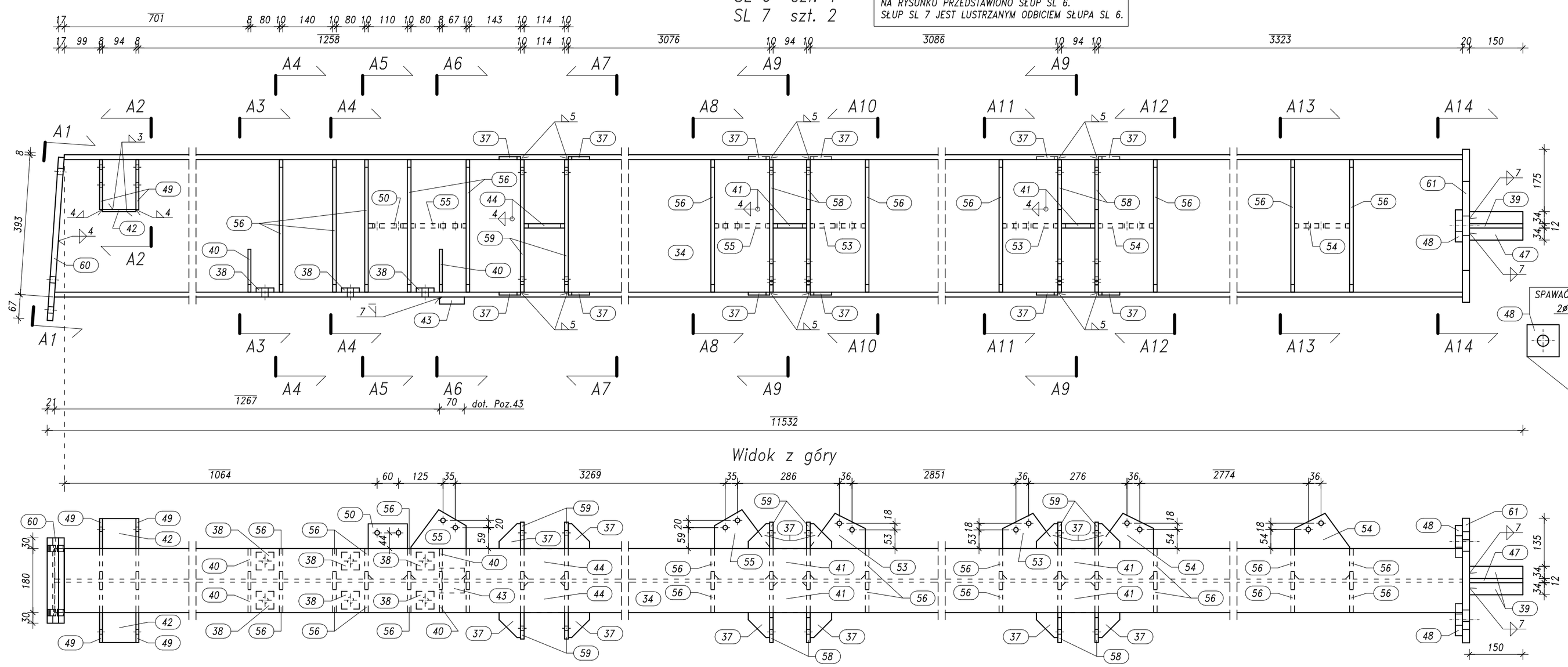

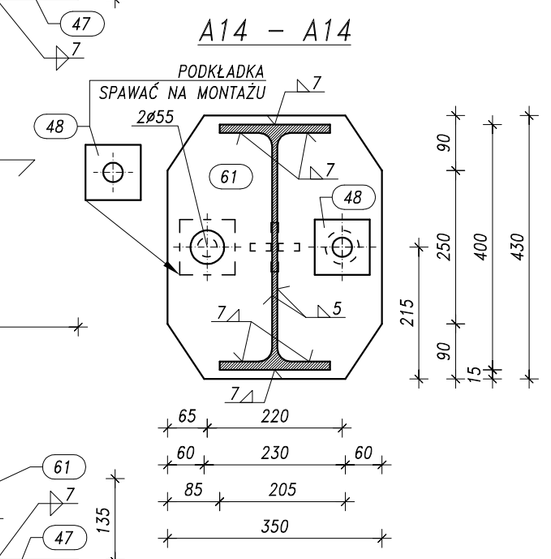

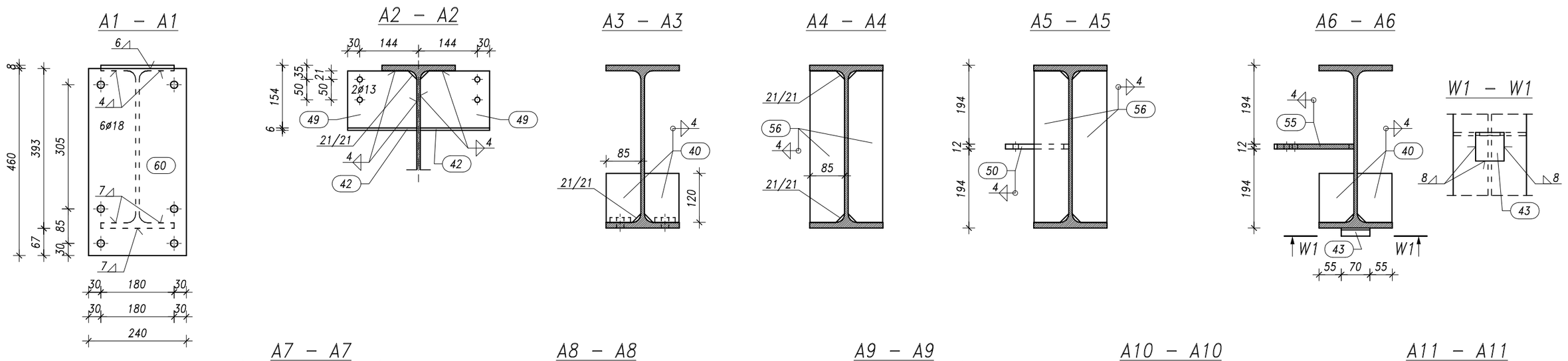

SPOINY NIEOZNACZONE – zastosować spoiny czołowe o pełnym przekroju lub obustronne pachwinowe o grubości a=0,6xT2

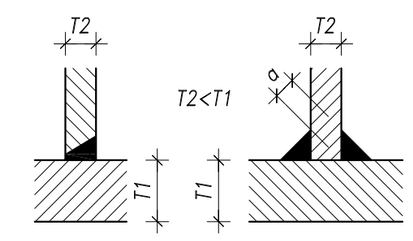

Spoiny wykonywać na całej długości styku

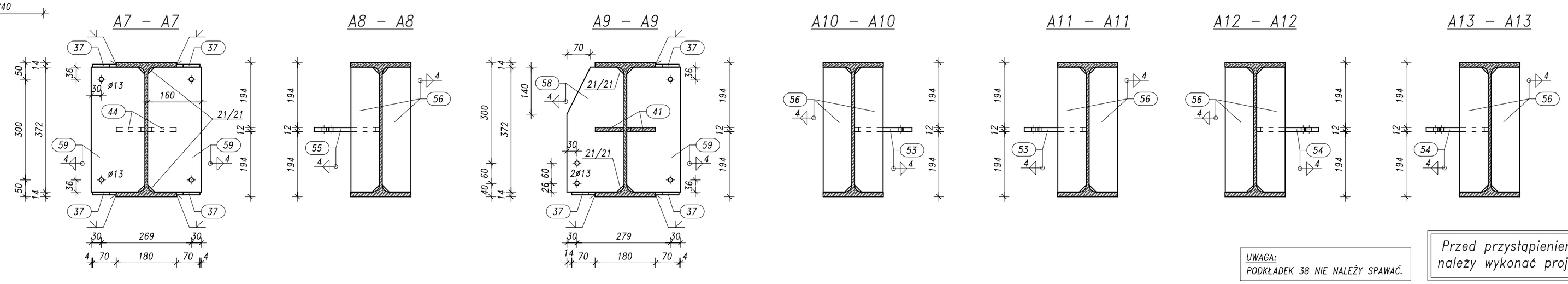

Pozycja	Przekrój	Gatunek	Liczba	Długość (mm)	Masa Jednostkowa (kg/m)	Masa Elementu (kg)	Masa Całkowita (kg)
Pozycja SL 6 Liczba=1 Masa Elementu=946,52(kg)							
34	IPE 400	S355J2	1	11341.78	66,330	752,30	752,30
37	PLATE 8x60	S355J2	19	70.00		0,26	5,01
38	PLATE 12x50	S355J2	6	50.00		0,24	1,41
39	PLATE 12x150	S355J2	2	34.00		0,48	0,96
40	PLATE 8x85	S355J2	4	120.00		0,64	2,56
41	PLATE 12x85	S355J2	4	94.00		0,75	3,01
42	PLATE 6x94	S355J2	2	170.00		0,75	1,51
43	PLATE 20x70	S355J2	1	70.00		0,77	0,77
44	PLATE 12x85	S355J2	2	114.00		0,91	1,83
47	PLATE 12x150	S355J2	1	80.00		1,13	1,13
48	PLATE 20x90	S355J2	2	90.00		1,27	2,54
49	PLATE 8x140	S355J2	4	170.00		1,50	5,98
50	PLATE 12x110	S355J2	1	155.00		1,61	1,61
53	PLATE 12x155	S355J2	2	185.00		2,70	5,40
54	PLATE 12x155	S355J2	2	185.00		2,70	5,40
55	PLATE 12x155	S355J2	2	195.00		2,85	5,70
56	PLATE 10x85	S355J2	22	372.00		2,48	54,63
58	PLATE 10x170	S355J2	4	372.00		4,97	19,86
59	PLATE 10x160	S355J2	8	372.00		4,67	37,39
60	PLATE 16x240	S355J2	1	460.00		13,87	13,87
61	PLATE 20x350	S355J2	1	430.00		23,64	23,64
							946,52
Pozycja SL 7 Liczba=2 Masa Elementu=946,52(kg)							
34	IPE 400	S355J2	1	11341.78	66,330	752,30	752,30
37	PLATE 8x60	S355J2	19	70.00		0,26	5,01
38	PLATE 12x50	S355J2	6	50.00		0,24	1,41
39	PLATE 12x150	S355J2	2	34.00		0,48	0,96
40	PLATE 8x85	S355J2	4	120.00		0,64	2,56
41	PLATE 12x85	S355J2	4	94.00		0,75	3,01
42	PLATE 6x94	S355J2	2	170.00		0,75	1,51
43	PLATE 20x70	S355J2	1	70.00		0,77	0,77
44	PLATE 12x85	S355J2	2	114.00		0,91	1,83
47	PLATE 12x150	S355J2	1	80.00		1,13	1,13
48	PLATE 20x90	S355J2	2	90.00		1,27	2,54
49	PLATE 8x140	S355J2	4	170.00		1,50	5,98
50	PLATE 12x110	S355J2	1	155.00		1,61	1,61
53	PLATE 12x155	S355J2	2	185.00		2,70	5,40
54	PLATE 12x155	S355J2	2	185.00		2,70	5,40
55	PLATE 12x155	S355J2	2	195.00		2,85	5,70
56	PLATE 10x85	S355J2	22	372.00		2,48	54,63
58	PLATE 10x170	S355J2	4	372.00		4,97	19,86
59	PLATE 10x160	S355J2	8	372.00		4,67	37,39
60	PLATE 16x240	S355J2	1	460.00		13,87	13,87
61	PLATE 20x350	S355J2	1	430.00		23,64	23,64
							946,52
Masa łączna elementów (kg)							2839,57
Dodatek na spoiny : 2.0 % (kg)							56,79
Masa całkowita (kg)							2896,37

REW.	DATA	OPIS
A	2018.08.27	Zmieniono liczbę słupów SL 6.

UWAGA:
PODKŁADEK 38 NIE NALEŻY SPAWAĆ.

Przed przystąpieniem do produkcji należy wykonać projekt warsztatowy

PRACOWNIA PROJEKTOWA KONSTRUKCJI BUDOWLANYCH
DELTA
PIOTR PAWŁUCZUK
Legionowa 9A lok. 20, 15-281 Białystok
tel.: 516 026 303; e-mail: p.pawluczuk@deltaprojekt.pl

Obiekt: Hala produkcyjno-magazynowa wraz z budynkiem administracyjno-socjalnym na terenie Suwalskiej Specjalnej Strefy Ekonomicznej Podstrefa Suwałki, 16-400 Suwałki, ul. Brylantowa i Szafirowa, dz. nr 35223/1

Inwestor: PRZEDSIĘBIORSTWO PRODUKCYJNO-HANDLOWE "GETAK'S" Sp. z o.o. 16-400 Suwałki, ul. Wojska Polskiego 104

Projektant: mgr inż. Piotr Pawluczuk	Nr uprawnień: PDL/0002/POOK/06	Podpis:
Współpraca: mgr inż. Tomasz Dziatkowski		Podpis:
Branża: KONSTRUKCJA	Faza: PROJEKT WYKONAWCZY	Data: 04.2018
Nazwa rysunku: SŁUPY SL 6, 7		Skala: 1:10
		Nr rys.: KS-15-A