SŁUPY SL 5
1:10

STAL KONSTRUKCYJNA
S355J2

SPOINY NIEOZNACZONE – zastosować spoiny czołowe o pełnym przekroju lub obustronne pachwinowe o grubości a=0,6xT2

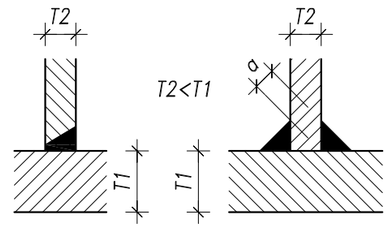

Spoiny wykonywać na całej długości styku

SL 5 szt. 4

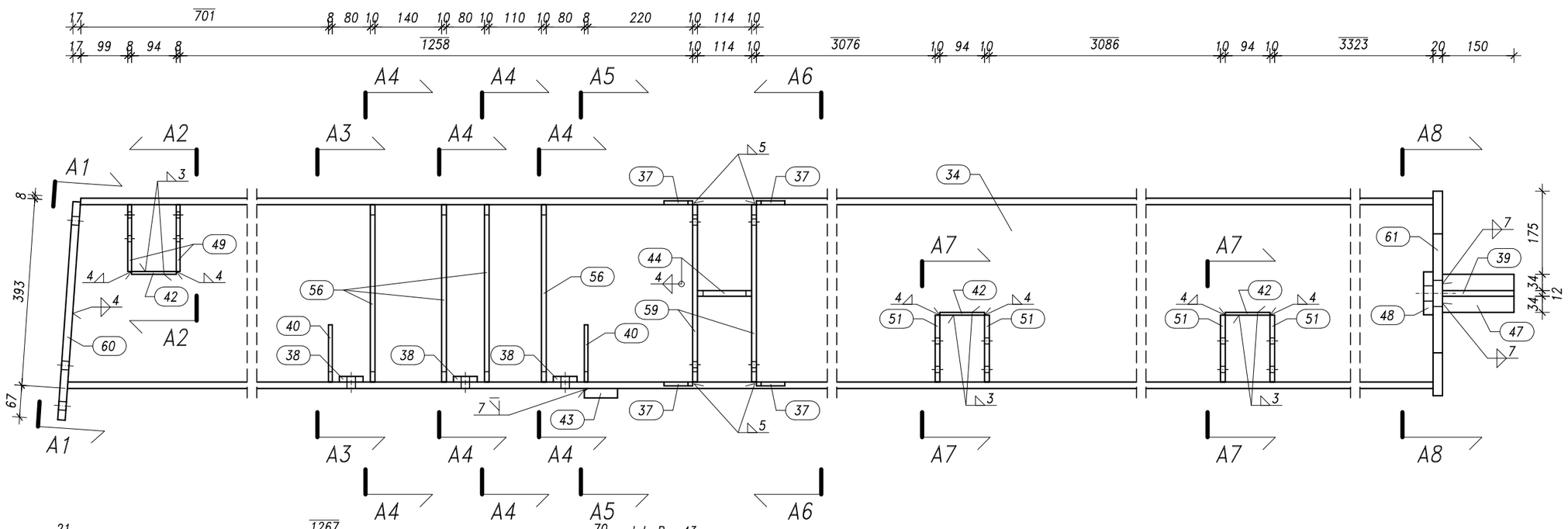

Widok z góry

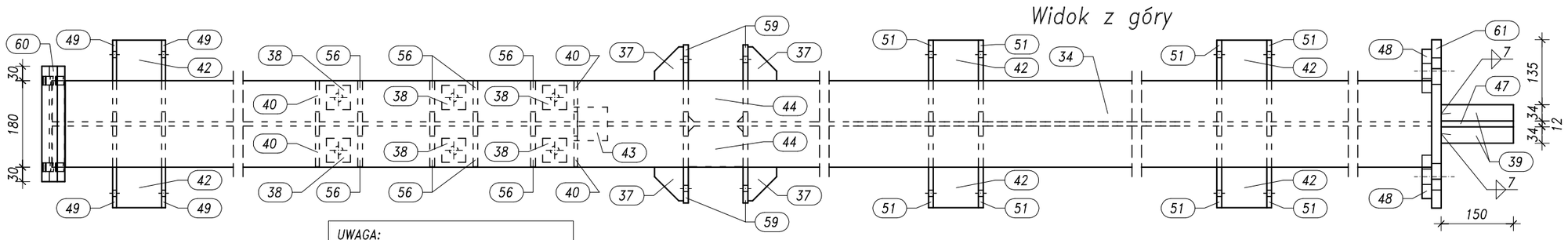

UWAGA:
PODKŁADEK 38 NIE NALEŻY SPAWAĆ.

A1 – A1

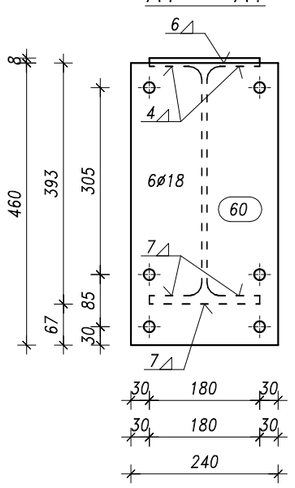

A2 – A2

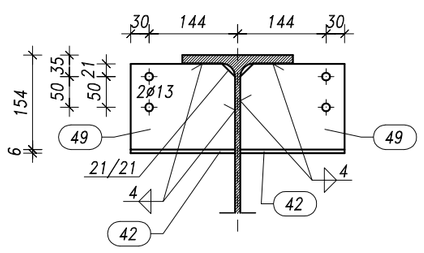

A3 – A3

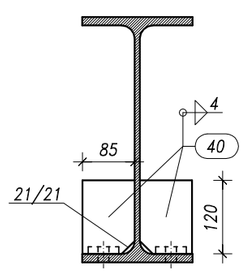

A4 – A4

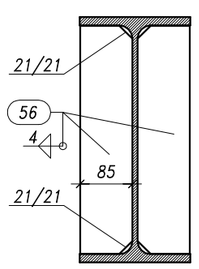

A7 – A7

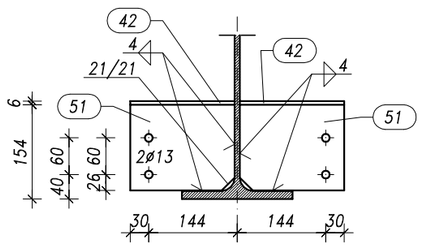

A5 – A5

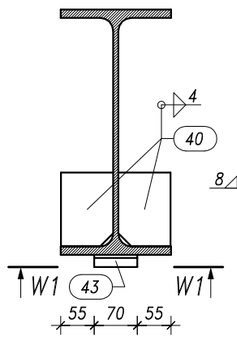

W1 – W1

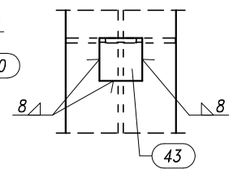

A6 – A6

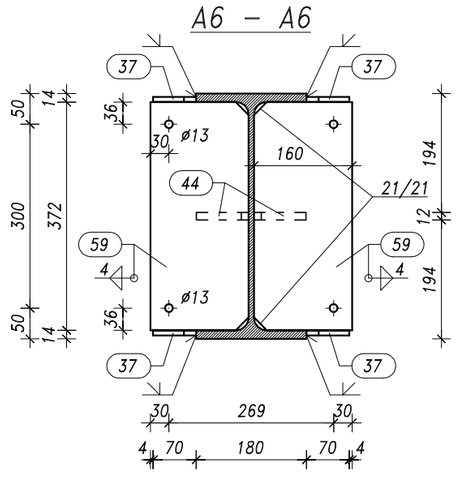

A8 – A8

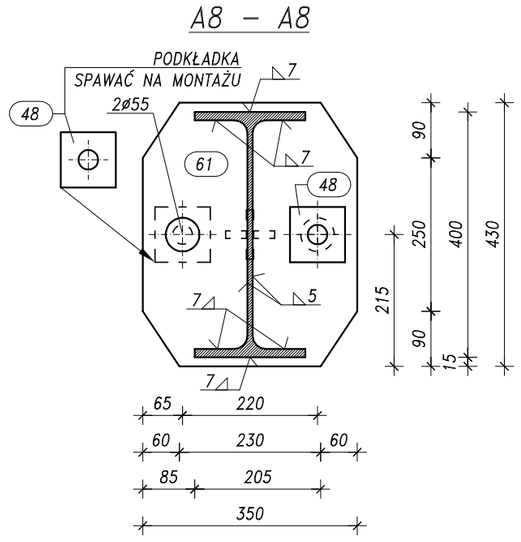

Pozycja	Przekrój	Gatunek	Liczba	Długość (mm)	Masa		
					Jednostkowa (kg/m)	Elementu (kg)	Całkowita (kg)
Pozycja SL 5 Liczba=4 Masa Elementu=867,14(kg)							
34	IPE 400	S355J2	1	11341.78	66,330	752,30	752,30
37	PLATE 8x60	S355J2	8	70.00		0,26	2,11
38	PLATE 12x50	S355J2	6	50.00		0,24	1,41
39	PLATE 12x150	S355J2	2	34.00		0,48	0,96
40	PLATE 8x85	S355J2	4	120.00		0,64	2,56
42	PLATE 6x94	S355J2	6	170.00		0,75	4,52
43	PLATE 20x70	S355J2	1	70.00		0,77	0,77
44	PLATE 12x85	S355J2	2	114.00		0,91	1,83
47	PLATE 12x150	S355J2	1	80.00		1,13	1,13
48	PLATE 20x90	S355J2	2	90.00		1,27	2,54
49	PLATE 8x140	S355J2	4	170.00		1,50	5,98
51	PLATE 10x140	S355J2	8	170.00		1,87	14,95
56	PLATE 10x85	S355J2	8	372.00		2,48	19,86
59	PLATE 10x160	S355J2	4	372.00		4,67	18,70
60	PLATE 16x240	S355J2	1	460.00		13,87	13,87
61	PLATE 20x350	S355J2	1	430.00		23,64	23,64
							867,14
Masa łączna elementów (kg)							3468,56
Dodatek na spoiny : 2.0 % (kg)							69,37
Masa całkowita (kg)							3537,93

REW.	DATA	OPIS
A	2018.08.27	Zmieniono liczbę słupów SL 5. Usunięto słupy SL 8 i 9.

PRACOWNIA PROJEKTOWA KONSTRUKCJI BUDOWLANYCH
DELTA
PIOTR PAWLUCZUK
Legionowa 9A lok. 20, 15–281 Białystok
tel.: 516 026 303; e–mail: p.pawluczuk@deltaprojekt.pl

Obiekt: Hala produkcyjno–magazynowa wraz z budynkiem administracyjno–socjalnym na terenie Suwalskiej Specjalnej Strefy Ekonomicznej Podstrefa Suwałki, 16–400 Suwałki, ul. Brylantowa i Szafirowa, dz. nr 35223/1

Inwestor: PRZEDSIĘBIORSTWO PRODUKCYJNO–HANDLOWE "GETAK'S" Sp. z o.o. 16–400 Suwałki, ul. Wojska Polskiego 104

Projektant:	Nr uprawnień:	Podpis:
mgr inż. Piotr Pawluczuk	PDL/0002/POOK/06	
Współpraca: mgr inż. Tomasz Działkowski		Podpis:
Branża: KONSTRUKCJA	Faza: PROJEKT WYKONAWCZY	Data: 04.2018
Nazwa rysunku: SŁUPY SL 5		Skala: 1:10
		Nr rys.: KS–14–A

Przed przystąpieniem do produkcji należy wykonać projekt warsztatowy